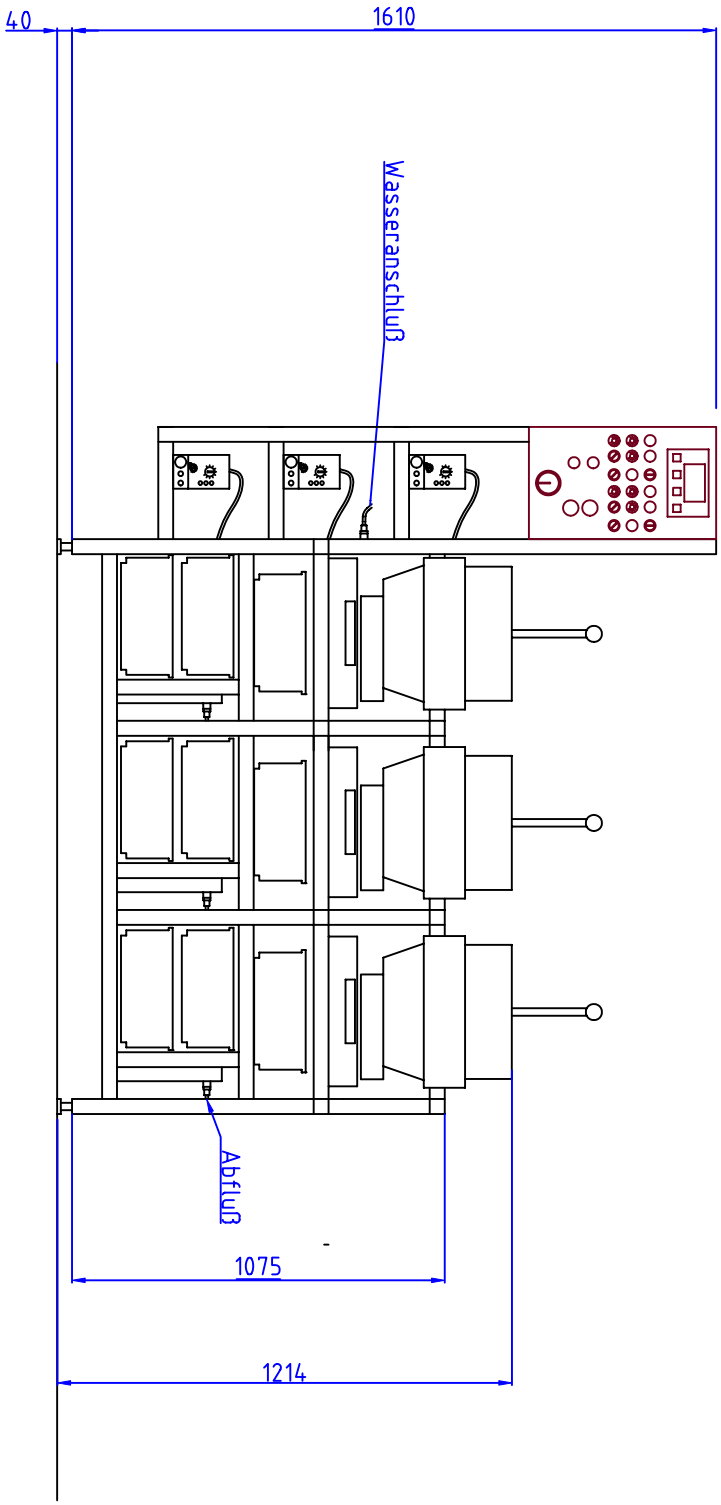
40
1610
Wasseranschluß
Abfluß
1075
1214

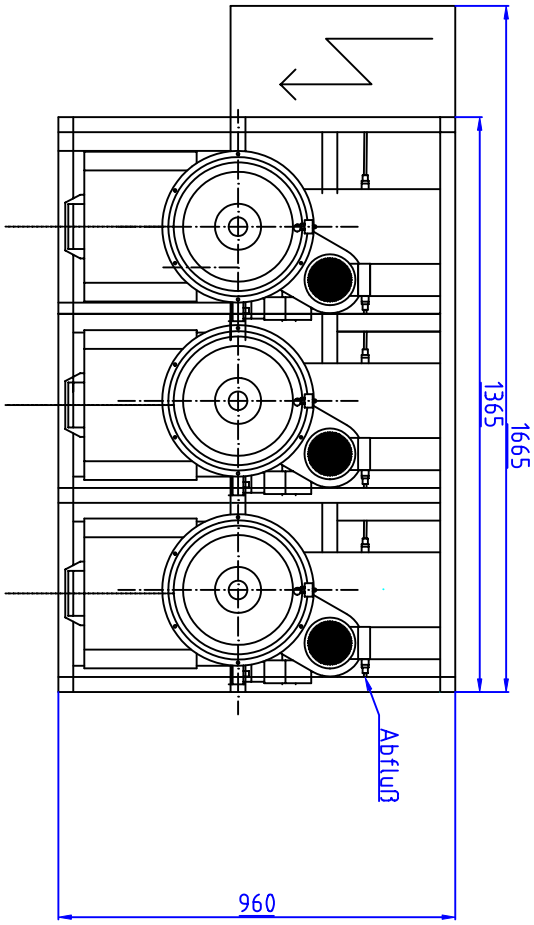
1365
1665
Abfluß
960

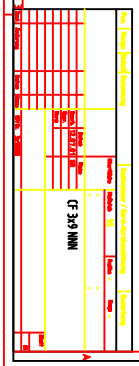
CF 3x9 NNN